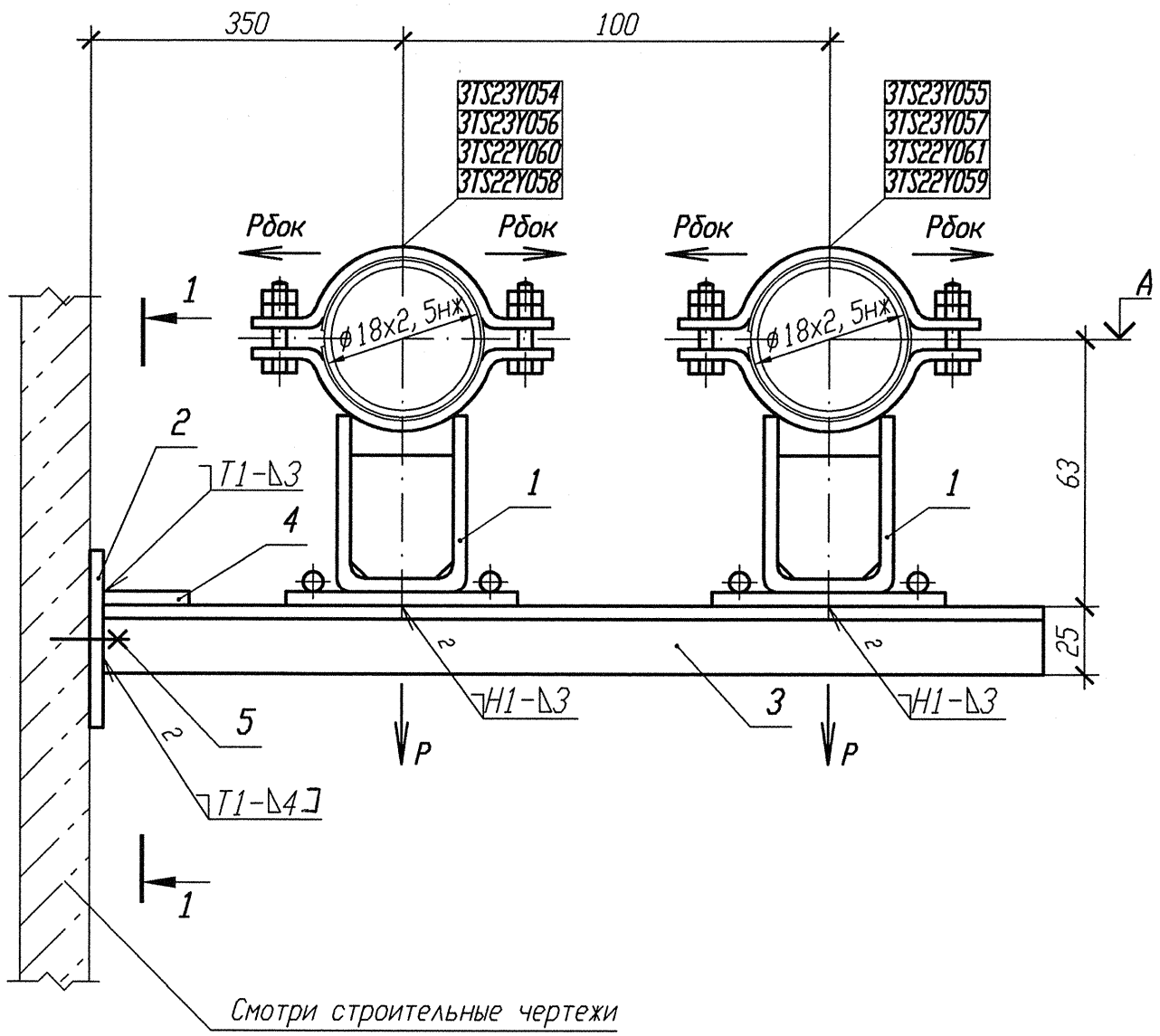

Номер опоры	Р, кН	Рбок, кН	Отметка, А
3TS23Y054 3TS23Y055	0, 04	0, 01	+10, 330
3TS23Y056 3TS23Y057	0, 04	0, 01	+9, 950
3TS22Y060 3TS22Y061	0, 05	0, 01	+9, 830
3TS22Y058 3TS22Y059	0, 04	0, 01	+9, 370

1 Привязку опоры смотри 3TS23Z12, 3TS23Z14, 3TS23Z16, 3TS23Z41, 3TS22Z12, 3TS22Z14, 3TS22Z16, 3TS22Z41.

2 Изготовить четыре комплекта.

3 Сварку производить по ГОСТ 5264-80.

4 Спецификация составлена для двух опор.

5 Отметка трубопровода подлежит уточнению в соответствии с уклоном трубопровода. 5

6 Максимальная нагрузка на опору дана с учетом сейсмического воздействия.

Спецификация деталей

Поз.	Обозначение	Наименование	Кол.	Материал	Масса, кг ед.	Масса, кг общ.	Примечание
1	18-517. 000-23	Опора 18К	2	Сборный	1, 44	2, 88	
2	10. 377. 11	Лист Б-ПН 4х80х70	1	ст 3 сп 5 ГОСТ 14637-89	0, 18	0, 18	
3	ГОСТ 8509-93	Уголок Б 25х25х4 l=550	2	Вст 3 сп 5 ГОСТ 535-2005	0, 8	1, 6	
4	ГОСТ 19903-90	Лист Б-ПН 3х50х50	1	ДК370В-IV ГОСТ 16523-97	0, 06	0, 06	
5	ГОСТ 28778-90	БСР 10х100 У3	2	Сборный	0, 09	0, 18	
	ГОСТ 9467-75	Электроды		УОНИИ 13/45			
				Итого:		4, 9	

РАЗРЕЗ 1-1

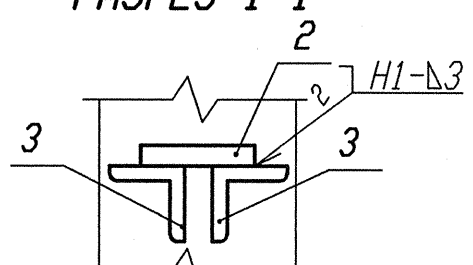

АРХИВНЫЙ ЭКЗЕМПЛЯР

Изм.	Кол. уч.	Лист	N док.	Подп.	Дата
1	-	Зам.	102-12	-	-
Инженер		Соприф			26.12.12
Пров. вед. инж.		Веренцова			26.12.12
Пров. нач. гр.		Жук			26.12.12
Н. контр		Краснояров			27.12.12

Инв. N подл. R3. 00783. 1. 0. 11
Лист 212

R3. TS21. 3012. 011. 01. 00. 036

Ростовская АЭС Блок 3

Реакторное отделение
Негерметичная часть
Трубопроводы системы очистки технологических сдувок

Стадия	Лист	Листов
Р		1

Опора скользящая направляющая
3TS22Y058, 3TS22Y059, 3TS22Y060, 3TS22Y061,
3TS23Y054, 3TS23Y055, 3TS23Y056, 3TS23Y057

ОАО "НИАЭП" 2012

Инв. N подл. | Подп. и дата | Взам. инв. N
R3. 00783. 1. 0. 11

Формат А3